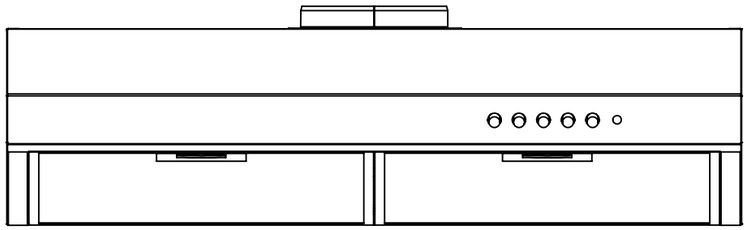

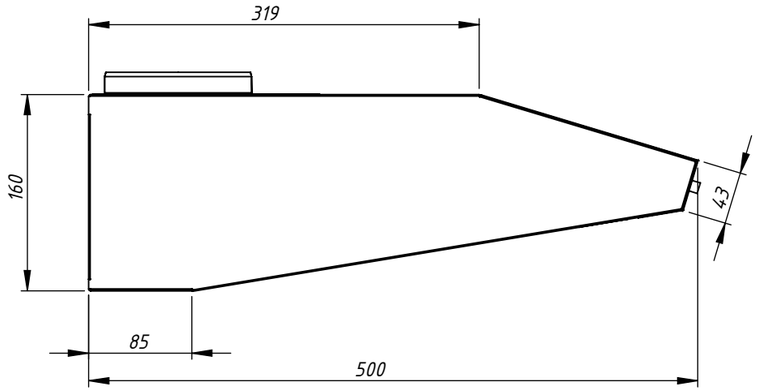
319
160
4,3
85
500

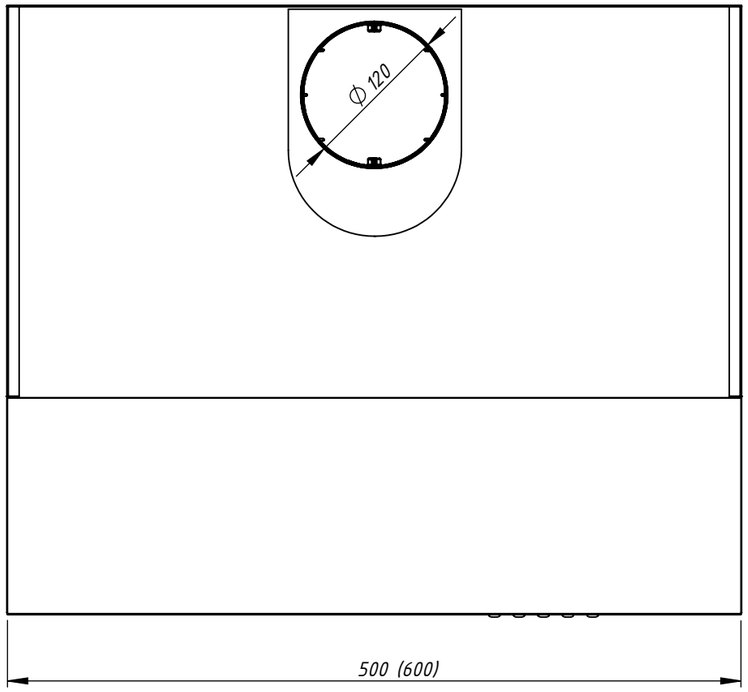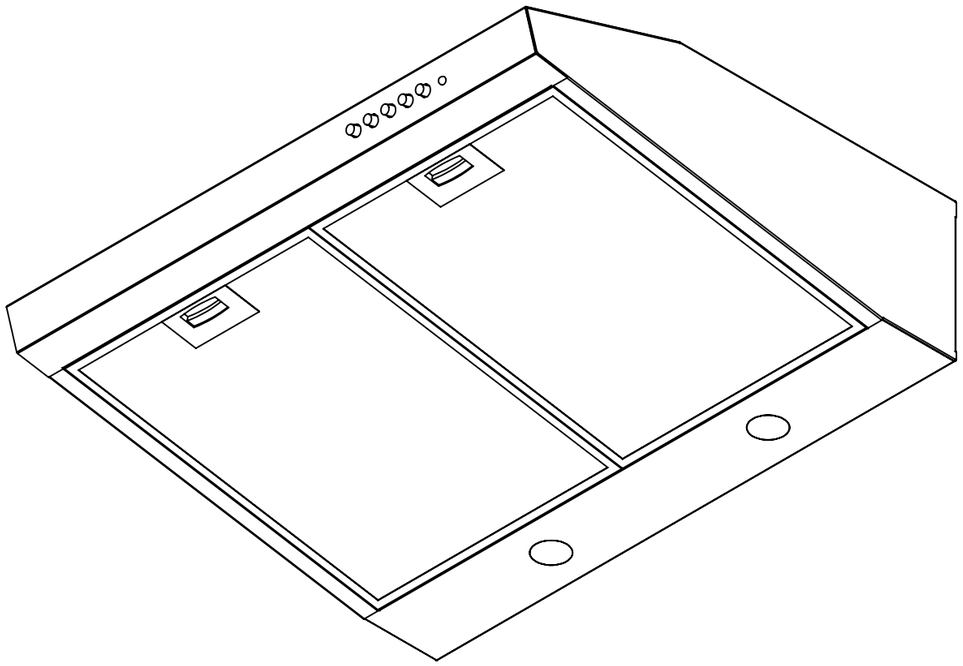
ϕ 120
500 (600)